TECHNISCHES DATENBLATT

HELSINKI

RV00 - 19/01/2021

fama

DEUTSCH

Maße

Breite	x cm
Höhe	91 cm
Tiefe	99 cm
Sitzhöhe	45 cm
Armlehnehöhe	65 cm
Rückenlehnehöhe	57 cm
Tiefe wenn offen	- cm

Technische Details

Gestell	Kiefernholz und MDF
Sattelgurt	N.E.A.
Ruckenlehne Sattelgurt	Sttelgurt 80mm
Sitz	Polyurethan 35kg medium + 35kg soft
Sitzkissenharte	Medium Berührung (Weiß) + Softe Berührung (Grau)
Rückenlehne	Fibersilk 100%
Dekokissen	Fibersilk 100%
Bein-Option	Holz
Farbe	Naturholz, Walnussholz, Wengeholz
Abnehmbare Teile	Sitz, Rückenlehne und Kissen*
Garantie	Gestell und Sitz Sattelgurt: lebenslang Rest des Sofas: 2 Jahre *Verlangerung der Garantie 12 Monate durch die Webseite

Möchten Sie mehr wissen?

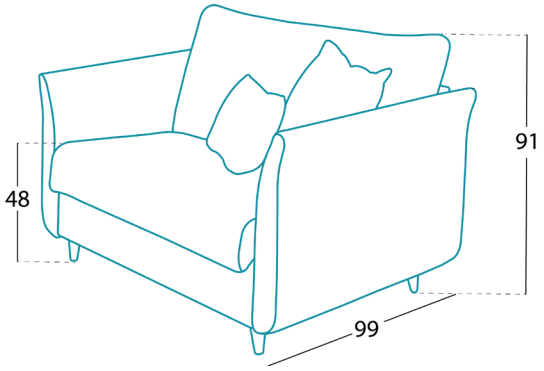

Verpackung

Verpackung aus einziehbarem Plastik und Schutzkanten.

Die Verpackung entsteht zeitgleich mit dem Design und wird so optimiert, dass es leicht zu transportieren ist, damit so wenig Platz wie möglich benötigt, wodurch unnötiger Einsatz von Verpackungsmaterial vermeidet wird.

Optionen

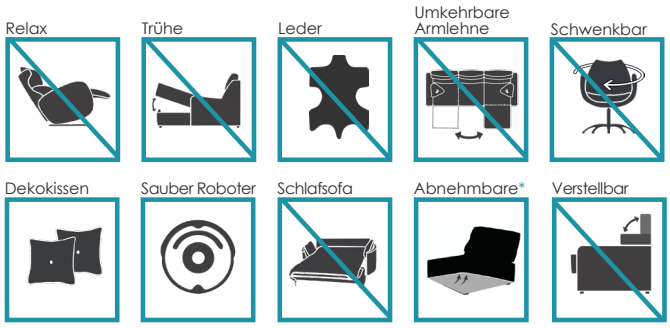

Nachhaltigkeit

Unser Design ist verantwortungsvoll, es minimiert die Auswirkungen industrieller Aktivitäten so weit wie möglich und optimiert alle Bereiche von Design und Produktion.

Die Fama Produkte sind frei von PFCs.

Der Umweltpolitik des Unternehmens nach werden in unserem Werk 98 % der Abfälle recycelt.

HELSINKI wird von Fama Sofas hergestellt, deren Qualitätssystem von AENOR und IQNET gemäß ISO 9001-2015 zertifiziert ist und mit der Zertifikatsnummer ES-0790/1999 zählt. Zusätzlich zum Umweltmanagement-Zertifikat gemäß ISO 14001-2019.

Alle Modelle haben die forderte Probe für die Einführung eines Qualitätzeichens von der Labor Adima-Cetem.

ISO 9001

FAMA SOFAS S.L.U.
C/ Dr. Jiménez Díaz s/n - P.O.Box 41
30510 YECLA (Murcia) SPAIN
Telf: 968751050 / info@fama.es / www.fama.es